BPS系列

细长探测距离型

■ 特点

- 扁平形方便安装
- 体积小，三米的探测距离
- 优良的防护等级：IP67(IEC规格)

⚠ 使用前请先仔细阅读操作手册上的“安全注意事项”

CE

■ 规格

型号	BPS3M-TDT	BPS3M-TDTL	BPS3M-TDT-P	BPS3M-TDTL-P
检测模式	对射型			
检测物体	φ5mm以上不透明体			
动作方式	Dark ON	Light ON	Dark ON	Light ON
检测距离	3m			
响应时间	Max. 1ms			
电源电压	12-24VDC ±10%（纹波P-P：Max. 10%）			
消耗电流	Max. 20mA			
光源	红外线发光二极管(850nm调制光)			
控制输出	NPN集电极开路输出 ☞ 负荷电压 ：Max. 30VDC, 负荷电流 ：Max.100mA, 残留电压 ：Max.1V		PNP集电极开路输出 ☞ 负荷电流 ：Max.100mA, 残留电压 ：Max 1V	
保护电路	电源反接保护,输出短路保护			
指示灯	发光器：电源指示灯：红色LED，收光器：动作指示灯：红色LED			
连接线	配线连接			
绝缘阻抗	Min. 20MΩ(以500VDC为基准)			
抗干扰	±240V 由模拟干扰方波干扰(脉冲 :1μs)			
耐电压	1,000VAC 50/60Hz 1分钟			
耐振动	振幅1.5mm，频率 10 ~ 55Hz X, Y, Z 各方向2小时			
耐冲击	500m/s² (50G) X, Y, Z 各方向3次			
环境光照	太阳光 ：Max. 11,000ℓx，日光灯 ：Max. 3,000ℓx(收光面光照度)			
环境温度	-25 ~ +65℃(未结冰状态)，储存时：-25 ~ +70℃			
环境湿度	35~ 85%RH，储存时：35 ~ 90%RH			
防护等级	IP67 (IEC规格)			
材质	外壳：PC			
连接线缆	• 发光器：φ3mm, 2P • 收光器 ：φ3mm, 3P, 长度：2m			
认证	CE			
重量	约 66g			

■ 特性数据

测定方法	特性数据	测定方法	角度特性
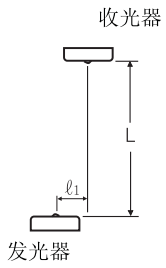	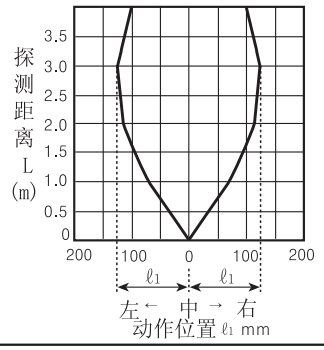	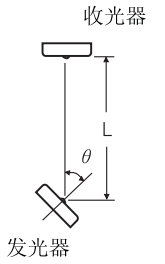	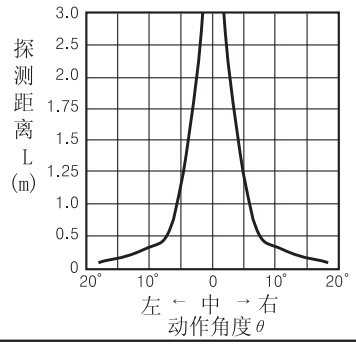

■ 控制输出图

● NPN 集电极开路输出

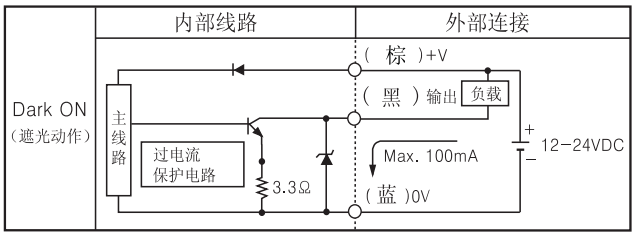

● PNP 集电极开路输出

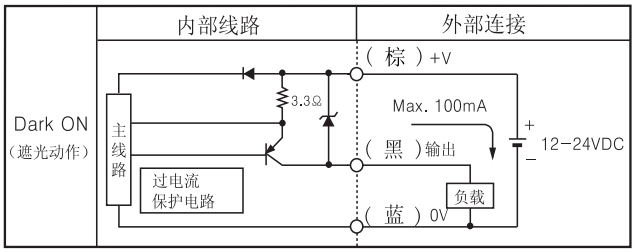

■ 动作模式

	Light ON (入光动作)	Dark ON (遮光动作)
收光部状态	入光 / 遮光	
动作显示灯 (LED)	ON / OFF	
晶体管输出	ON / OFF	

注意）如果输出端发生短路或过电流，因保护电路动作控制信号将不能输出

注意）遮光动作是标准的，入光动作是有选择的

■ 连接

NPN 集电极开路输出	PNP 集电极开路输出
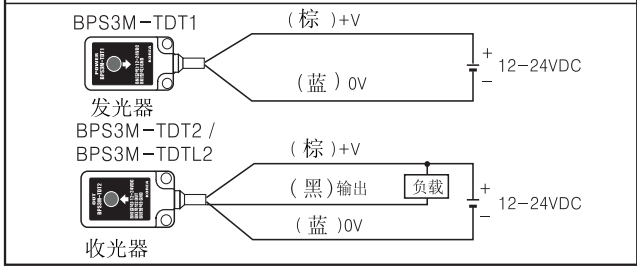	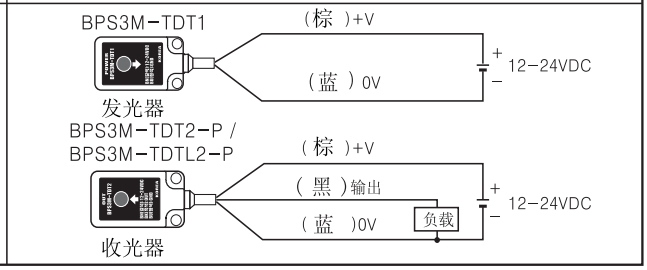

■ 外形尺寸图

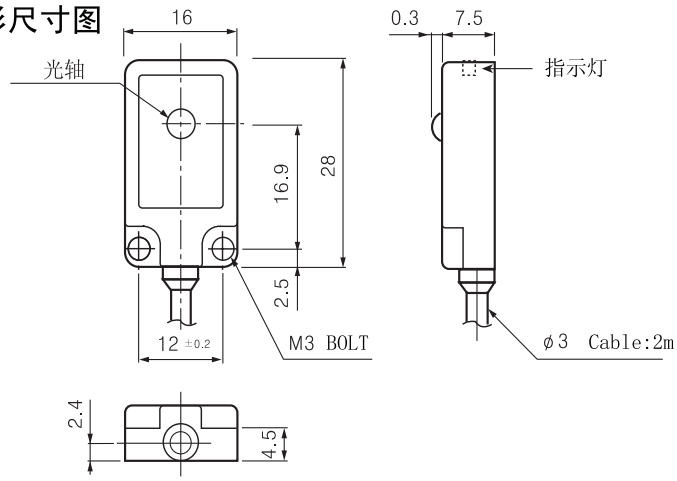

● 支架（另售）
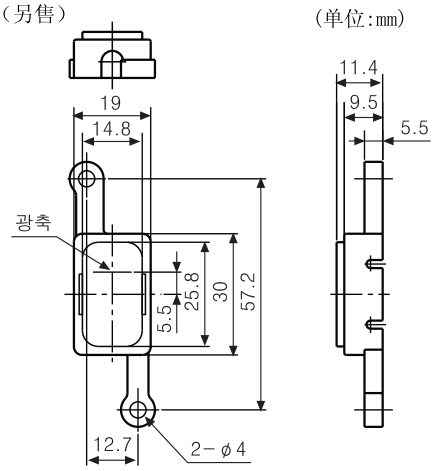
(单位:mm)