传感器控制器

▣ 特点

- ●电源110/220VAC
- ●输入可选 NPN, PNP
- ●可用接近开关或光电开关提供信号输入驱动 3A, 250VAC负载
- ●插头型易于插座安装
- ●输出继电器具有常开和常闭触点

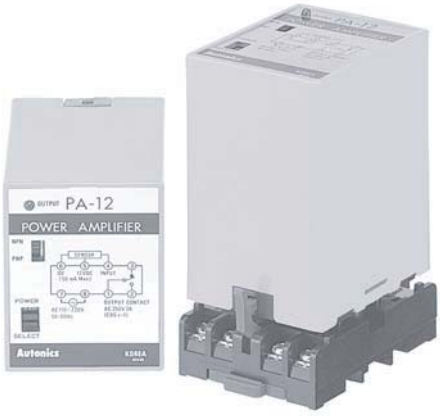

⚠ 使用前请先仔细阅读操作手册上的“安全注意事项”

▣ 型号说明

PA — 12

12	110/220VAC 50/60Hz
PA	功率放大器

▣规格

型号		PA-12
输入		NPN/PNP
电源电压		110/220VAC 50/60Hz
消耗功率		约 4VA
接近传感器电源		12VDC 50mA
输入信号	PNP	高电平: 7-12VDC, 低电平 : 0-5VDC
	NPN	短路阻抗 : Max. 1kΩ, 残留电压 : Max. 2VDC, 开路阻抗 : Min. 100kΩ
响应时间	输入	Max. 0.2ms
	输出	Max. 10ms
输入阻抗		10kΩ
输出	接点结构	SPDT(1a 1b)
	接点容量	250VAC 3A(阻性负载)
环境温度		-10 ~ +50℃(未结冰状态)
环境湿度		45 ~ 85%RH
继电器使用寿命	机械	Min. 10,000,000 次
	电气	Min. 100,000 次(250VAC 3A 阻性负载)
重量		约 269g

▣ 前面部说明

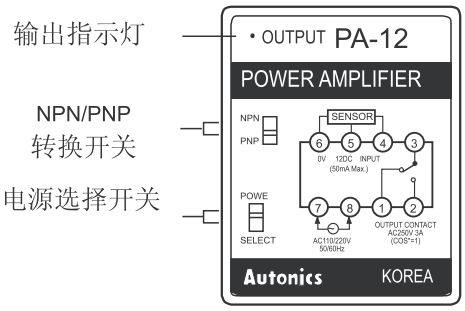

▣ 连接

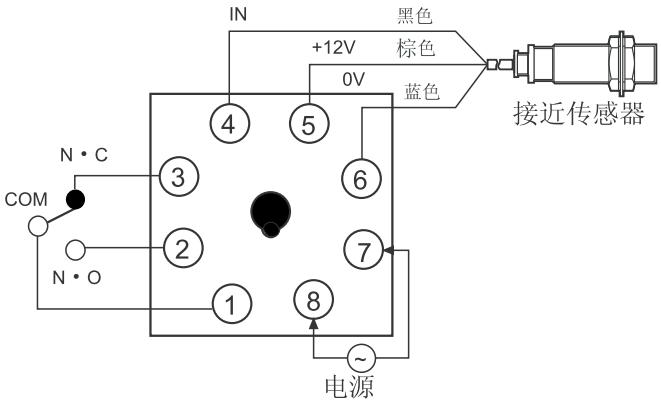

(A) 光电传感器
(B) 光纤传感器
(C) 门传感器/区域传感器
(D) 接近开关
(E) 压力传感器
(F) 旋转编码器
(G) 配线/配件
(H) 温度控制器
(I) SSR/功率控制器
(J) 计数器
(K) 计时器
(L) 电压/电流面板表
(M) 转速/线速脉冲表
(N) 显示单元
(O) 传感器控制器/开关电源
(P) 步进电机/驱动器/运动控制器
(Q) 触摸屏
(R) 远程网络设备
(S) 其他

PA-12系列

■ 电路图

NPN 电路	PNP 电路
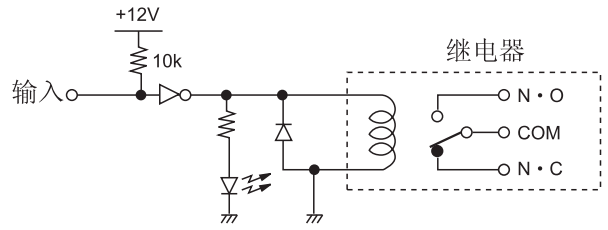	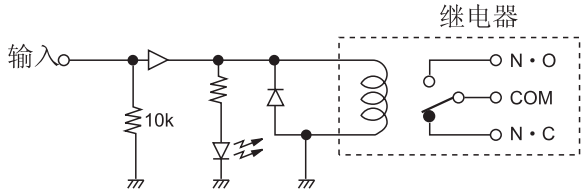

■ 动作方式

输入	NPN	PNP
输入电平		
继电器输出	NO 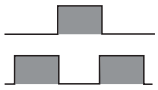 NC	NO 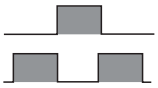 NC
LED	ON OFF	ON OFF

■ 外形尺寸图

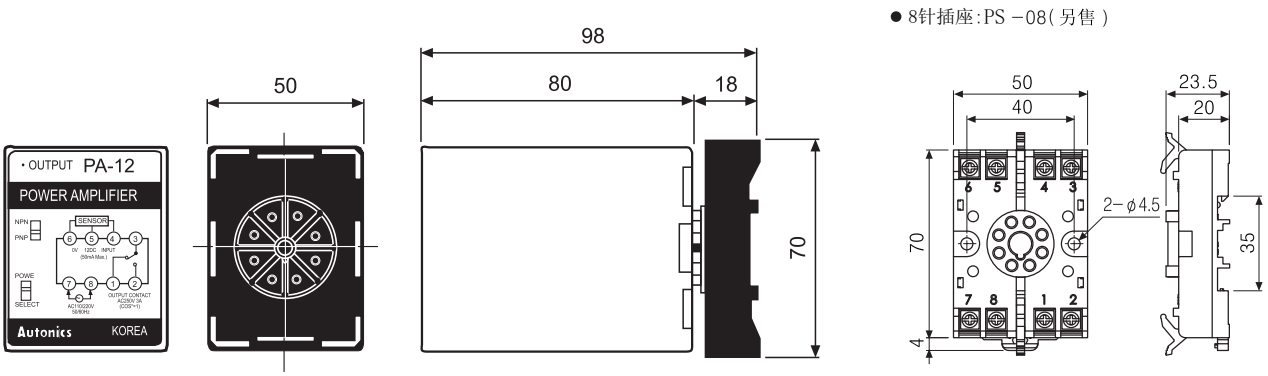

(单位:mm)

■ 正确使用

1. 电源转换开关应按照电源电压设定.
2. 配线之前请检查接线.
3. 传感器电源供给的PA12没有过电流保护装置.
4. 不要将本单元安装在有灰尘,蒸汽,腐蚀性气体和水的地方.