机构尺寸

unit:mm

A

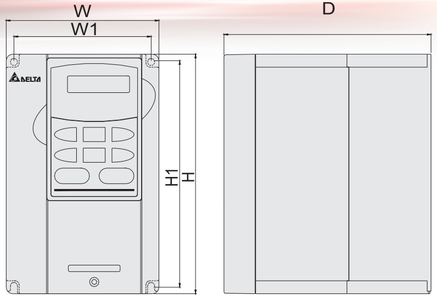

B

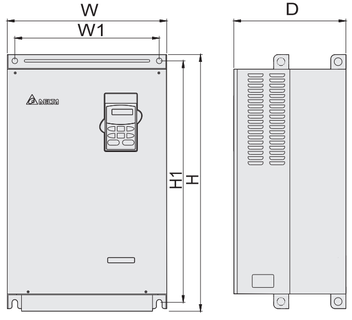

C

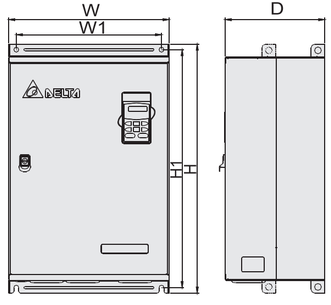

VFD-B

机构尺寸

Dimensions

unit:mm (inch)

Model	W	W1	H	H1	D	Fan cooled	Fig
VFD007B21A	118(4.65)	108(4.25)	185(7.28)	173(6.81)	160(6.30)	NO	A
VFD007B23A	118(4.65)				145(5.71)	NO	
VFD007B43A	118(4.65)				145(5.71)	NO	
VFD007B53A	118(4.65)				145(5.71)	NO	
VFD015B21A	118(4.65)	108(4.25)	185(7.28)	173(6.81)	160(6.30)	NO	A
VFD015B21B	118(4.65)				145(5.71)	Yes	
VFD015B23A	118(4.65)				160(6.30)	NO	
VFD015B23B	118(4.65)				145(5.71)	Yes	
VFD015B43A	118(4.65)				160(6.30)	NO	
VFD015B53A	118(4.65)				160(6.30)	NO	
VFD022B21A	150(5.91)	135(5.32)	260(10.24)	244.3(9.68)	160.2(6.31)	Yes	A
VFD022B23B	118(4.65)	108(4.25)	185(7.28)	173(6.81)	145(5.71)	Yes	
VFD022B43A	118(4.65)	108(4.25)	185(7.28)	173(6.81)	145(5.71)	Yes	
VFD022B43B	118(4.65)	108(4.25)	185(7.28)	173(6.81)	145(5.71)	Yes	
VFD037B23A	150(5.91)	135(5.32)	260(10.24)	244.3(9.68)	160.2(6.31)	Yes	A
VFD037B43A						Yes	
VFD037B53A						Yes	
VFD055B23A	200(7.88)	185.6(7.31)	323(12.72)	303(11.93)	183.2(7.22)	Yes	A
VFD055B43A						Yes	
VFD055B533						Yes	
VFD075B23A	200(7.88)	185.6(7.31)	323(12.72)	303(11.93)	183.2(7.22)	Yes	A
VFD075B43A						Yes	
VFD075B53A							
VFD110B23A	200(7.88)	185.6(7.31)	323(12.72)	303(11.93)	183.2(7.22)	Yes	A
VFD110B43A						Yes	
VFD110B53A							
VFD150B23A	250(9.84)	226(8.90)	430.8(15.90)	384(15.12)	205.4(8.08)	Yes	A
VFD150B43A						Yes	
VFD150B53A						Yes	
VFD185B23A	250(9.84)	226(8.90)	430.8(15.90)	384(15.12)	205.4(8.08)	Yes	A
VFD185B43A						Yes	
VFD185B53A						Yes	
VFD220B23A	250(9.84)	226(8.90)	430.8(15.90)	384(15.12)	205.4(8.08)	Yes	A
VFD220B43A						Yes	
VFD220B53A						Yes	
VFD300B23A	370(14.57)	335(13.19)	595(23.43)	560(22.55)	260(10.24)	Yes	B
VFD300B43A	370(14.57)	335(13.19)	589(23.19)	560(22.55)	260(10.24)	Yes	
VFD300B53A	370(14.57)	335(13.19)	589(23.19)	560(22.55)	260(10.24)	Yes	
VFD370B23A	370(14.57)	335(13.19)	595(23.43)	560(22.55)	260(10.24)	Yes	B
VFD370B43A	370(14.57)	335(13.19)	589(23.19)	560(22.55)	260(10.24)	Yes	
VFD370B53A	370(14.57)	335(13.19)	589(23.19)	560(22.55)	260(10.24)	Yes	
VFD450B43A	370(14.57)	335(13.19)	589(23.19)	560(22.55)	260(10.24)	Yes	B
VFD450B53A						Yes	
VFD550B43A	425(16.73)	385(15.16)	660(25.98)	631(24.84)	280(11.02)	Yes	C
VFD550B53A	370(14.57)	335(13.19)	595(23.43)	560(22.55)	260(10.24)	Yes	
VFD750B43A	425(16.73)	385(15.16)	660(25.98)	631(24.84)	280(11.02)	Yes	C
VFD750B53A	370(14.57)	335(13.19)	595(23.43)	560(22.55)	260(10.24)	Yes	

＊以上规格若有变更，以实际产品为主

中达电通股份有限公司
地址:上海市浦东新区民夏路238号

邮编:201209
电话:(021)5863-5678
传真:(021)5863-0003
网址:http://www.deltagreentech.com.cn
http://中达电通

中达电通

中达电通公司版权所有
如有改动,恕不事先通知
型录编号:AMD02D201107

DELTA 台达

VFD-B
泛用矢量型变频器

特 色：

- 采用16位微处理器、正弦波PWM控制
- 自动转矩提升与自动滑差补偿功能
- 输出频率0.1～400Hz
- 16段可预设速度与15段可程序运行
- 内置PID反馈控制与PG速度反馈控制
- 四种加减速时间选择与可独立调整加减速时间的S曲线
- 内置 MODBUS (RS-485波特率可达38400)
- 可禁止反转、减速停止与自由运转停车
- 自动估测电机参数 (Auto-tuning) 与泛用向量控制
- 可设定的V/F曲线与自动稳压调节输出
- 智能型自动加减速时间
- 主频 / 辅频 , 1st / 2nd 频率来源选择

机种范围 ：
1 Phase 230V Series : 0.75~2.2KW (1~3HP)
3 Phase 230V Series : 0.75~37KW (1~50HP)
3 Phase 460V Series : 0.75~75KW (1~100HP)
3 Phase 575V Series : 0.75~75KW (1~100HP)

ISO-9001 REGISTERED

本系列机种皆已符合CE、UL国际认证

基本配线图

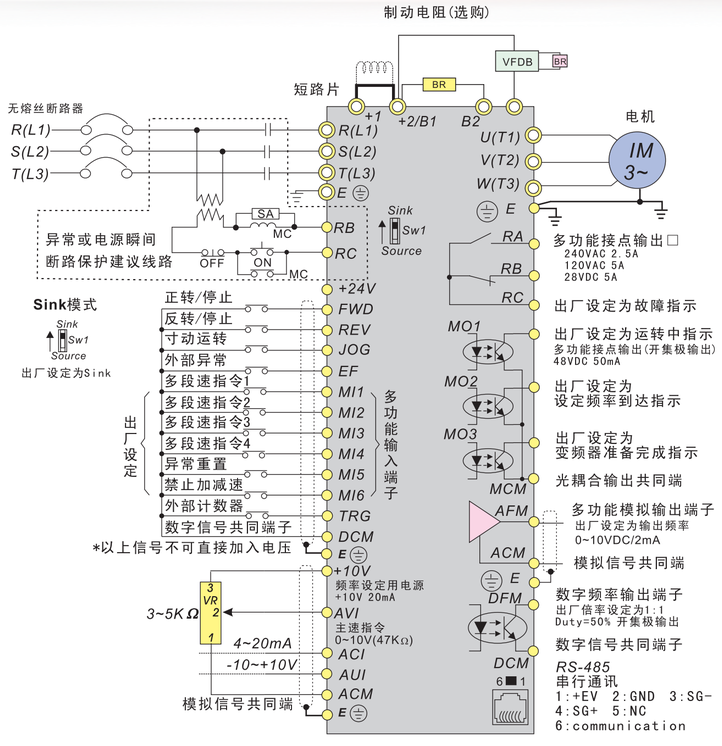

◎ 为主回路端子
○ 为控制回路
请使用有被覆的隔离线

*若为单相机种则主回路端子可任选2个端子作为输入电源端
*单相机种可输入三相电源

标准规格

230V 单相 / 三相系列

型号 VFD - □□□ B		007	015	022	037	055	075	110	150	185	220	300	370
适用电机功率 (kW)		0.75	1.5	2.2	3.7	5.5	7.5	11	15	18.5	22	30	37
适用电机功率 (HP)		1.0	2.0	3.0	5.0	7.5	10	15	20	25	30	40	50
输出	额定输出容量 (kVA)	1.9	2.5	4.2	6.5	9.5	12.5	18.3	24.7	28.6	34.3	45.7	55
	额定输出电流 (A)	5.0	7.0	11	17	25	33	49	65	75	90	120	145
	最大输出电压 (V)	对应输入电压											
	输出频率范围 (Hz)	0.1～400Hz											
	载波频率范围 (kHz)	1-15									1-9		
输入	输入电流 (A)	单相/三相电源			三相电源								
		11.9/5.7	15.3/7.6	22/15.5	20.6	26	34	50	60	75	90	110	142
	单相机种三相输入电流	7.0	9.4	14.0									
	额定电压 ， 频率	单相/三相电源 200-240V ， 50/60Hz			三相电源 200-240V ， 50/60Hz								
	容许输入电压变动范围	±10%(180～264V)											
	容许电源频率变动	±5%(47～63Hz)											
冷却散热系统		自然	强制风冷										
重量 (Kg)		2.7	3.2	4.5	6.8	8	10	13	13	13	13	36	36

460V 三相系列

型号 VFD - □□□ B		007	015	022	037	055	075	110	150	185	220	300	370	450	550	750
适用电机功率 (kW)		0.75	1.5	2.2	3.7	5.5	7.5	11	15	18.5	22	30	37	45	55	75
适用电机功率 (HP)		1.0	2.0	3.0	5.0	7.5	10	15	20	25	30	40	50	60	75	100
输出	额定输出容量 (kVA)	2.3	3.2	4.2	6.5	9.9	13.7	18.3	24.4	28.9	34.3	45.7	55.6	69.3	84	114
	额定输出电流 (A)	2.7	4.2	5.5	8.5	13	18	24	32	38	45	60	73	91	110	150
	最大输出电压 (V)	对应输入电压														
	输出频率范围 (Hz)	0.1～400Hz														
	载波频率范围 (kHz)	1-15									1-9				1-6	
输入	输入电流 (A)	三相电源														
		3.2	4.3	5.9	11.2	14	19	25	32	39	49	60	63	90	130	160
	额定电压 ， 频率	三相电源 380-480V ， 50/60Hz														
	容许输入电压变动范围	±10%(342～528V)														
	容许电源频率变动	±5%(47～63Hz)														
冷却散热系统		自然	强制风冷													
重量 (Kg)		2.7	3.2	4.5	2.7	3.2	4.5	6.8	8	10	13	13	13	13	36	36

575V 三相系列

型号 VFD - □□□ B		007	015	022	037	055	075	110	150	185	220	300	370	450	550	750
适用电机功率 (kW)		0.75	1.5	2.2	3.7	5.5	7.5	11	15	18.5	22	30	37	45	55	75
适用电机功率 (HP)		1.0	2.0	3.0	5.0	7.5	10	15	20	25	30	40	50	60	75	100
输出	额定输出容量 (kVA)	1.7	3.5	4.5	7.5	10	13.4	18.9	21.9	26.9	33.9	40.8	51.8	61.7	79.7	99.6
	额定输出电流 (A)	1.7	3.5	4.5	7.5	10	13.5	19	22	27	34	41	52	62	80	100
	最大输出电压 (V)	对应输入电压														
	输出频率范围 (Hz)	0.1~400Hz														
	载波频率范围 (kHz)	1-10									1-8				1-6	
输入	输入电流 (A)	三相电源														
		2.0	3.6	4.9	9.9	10.8	14.3	19.8	22	27.7	37	41	52	62	95	117
	额定电压 ， 频率	三相电源 500-600V , 50/60Hz														
	容许输入电压变动范围	-15%+10% (425～660V)														
	容许电源频率变动	±5%(47～63Hz)														
冷却散热系统		自然	强制风冷													
重量 (Kg)		2.7	3.2	4.5	6.8	8	10	13	13	13	13	36	36	36	50	50

标准规格

控制特性	控制方式		正弦波PWM方式/(V/F控制&无传感器向量控制)
	频率设定分辨率		0.01Hz
	输出频率分辨率		0.01Hz
	转矩特性		具自动转矩补偿、自动转差补偿，起动转矩在 1.0Hz 时可达 150% 的额定转矩
	过负载能力		额定输出电流的150%运行60秒
	禁止设定频率		从0.1～400Hz，可自由设定 3点
	加速/减速时间		0.1～3600 秒 (4段加/减速时间可分别独立设定)
	失速防止位准		变频器额定电流的20～250%
	直流制动		制动电流 0～100% 的额定电流 启动时间 0～60 秒，停止时间 0～60 秒
	回升制动转矩		大约 20% (外接选购的制动电阻可达 125%) (1～15HP 内装刹车晶体管，20～100HP需外接制动单元模块)
	V/F 曲线		任意V/F曲线设定及1.5、1.7、2、3次方曲线
运转特性	频率设定信号	操作面板	由 ▲▼ 键设定
		外部端子	电位器 5K/0.5W，0～+10VDC，-10～+10VDC ，4～20mA，多功能输入选择 一～六(15段速；寸动、上/下指令)、串行通讯口 (RS-485)
	运转操作信号	操作面板	由 RUN，STOP，JOG 键设定
		外部端子	2 线 / 3 线式(FWD、REV、EF)；寸动运转，串行通讯 (RS485) 多功能的 AUTO-RUN 运转；
	智能型输入端子		16段可预设速度切换，15段可程序运行，加减速禁止指令，4段加减速切换、 外部计数器、寸动运转、程序运转、外部 B.B.(NC,NO) 选择、 辅助电机控制失效、ACI/AUI 选择、变频器重置、递增/递减频率端子设定、 Sink/Source选择
	智能型输出端子		运转中，频率到达输出，零速指示，程序运转，计数器到达指示，过转矩， 外部输出中断b.b，多组辅助电机控制输出，低电压，操作模式，故障指示， 驱动器准备完成、过热预警、紧急停止
	模拟信号输出		可指示输出频率/电流/电压/频率命令/转速/功因信号输出
故障信号接点			变频器故障时接点"ON" (一个 "C" 接点的继电器或3组开极集输出)
内置功能			自动稳压输出调节，加速/减速S曲线设定，过电压、过电流失速防止，4组异常记录，禁止反转， 瞬时停电再启动，直流制动，自动转矩补偿、转差补偿，自动调试电机参数，载波频率调整， 输出频率上下限设定，参数重置及密码锁定，向量控制，PG反馈控制，PID反馈控制， 外部计数，可过程控制，MODBUS通讯，异常重置、异常再启动、 节能运转、数字频率信号输出、散热风扇运转方式选择、睡眠/唤醒功能、主频/辅频、 1"/2"频率来源选择
保护功能			过电压，过电流，低电压，低电流，外部异常中断，电机过载， 接地保护，变频器过载，变频器过热，电子热动电驿，IGBT模块短路
操作面板			内设 8个功能键，5位数的7段 LED 显示器，8个状态指示 LED 灯，可设定频率， 显示实际输出频率、输出电流、使用者自定单位，参数浏览及修改设定及参数锁定， 异常故障显示，可执行运转、停止、重置、正转/反转、寸动运转。
环境	保护等级		IP20
	污染环境程度		2
	使用场所		高度 1000m 以下，室内 (无腐蚀性气体、液体、无尘垢)
	环境温度		-10℃～+40℃ (无结露且无结冻)
	保存温度		-20℃～60℃
	湿度		90%RH 以下 (无结露)
	震动		20Hz 以下 9.80665m/s² (1G) 20 ~ 50Hz 5.88m/s² (0.6G)
产品认证			CE UL